	Kugelhähne **aus Schmiedestahl, Stahlguß** ***Ball valves*** *of forged steel, cast steel*	**Class 150** **Size 1/2" - 8"** Katalogblatt Nr. BV150-CS *Catalogue S. No. BV150-CS* Ausgabe / Edition 03/2010

Ausführung / *Variant*

- Mit zwei- oder dreiteiligem Gehäuse
- Mit schwimmend gelagerter Kugel
- Mit vollem Durchgang

- *With two- or three-part body*
- *With floating ball*
- *With full bore*

Gehäusewerkstoffe / *Body materials*

-A216 WCB
-GP240GH+N (GS-C25N)/1.0619+N

Weitere Werkstoffe auf Anfrage
Futher materials on request

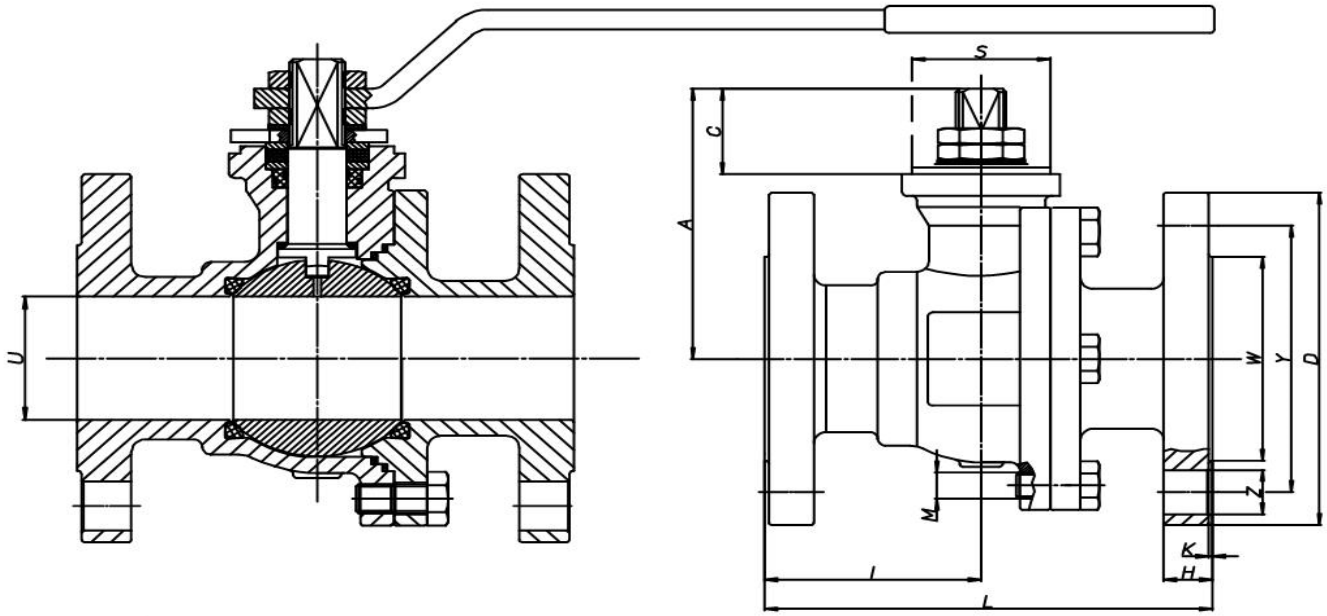

Abweichungen von der bildlichen Darstellung sowie Maß- und Werkstoffänderungen sind möglich.

Drawing, dimensions and material are subject to change.

Abmessungen und Massen / *Dimensions and weights*

Baulängen: ANSI B16.10
Flansche, Abmessungen**:** ANSI B16.5

Face-to-face dimensions *:* *ANSI B16.10*
Flanges *, Dimensions as per:* *ANSI B16.5*

Size	DN	U	D	Y	Z	I	L	M	A	C	W	H	K	S	Masse *Weight* [kg]
1/2"	15	15	90	60,5	4x∅16	46,5	108	M10x4	50,7	18,2	35	11,5	1,6	30	1,91
3/4"	20	19	100	70	4x∅16	53	117	M10x4	52,5	18,2	43	13	1,6	30	2,43
1"	25	25	110	79,5	4x∅16	59,5	127	M10x4	70	24,8	51	14,5	1,6	35	3,7
1 1/2"	40	38	130	98,5	4x∅16	77	165	M12x4	106,8	30,8	73	17,5	1,6	35	7,1
2"	50	50	150	120,5	4x∅19	86	178	M12x4	122	38,5	92	19,5	1,6	55	10,8
3"	80	76	190	152,5	4x∅19	79,5	203	M12x8	151,5	42,7	127	24	1,6	70	21,6
4"	100	100	230	190,5	8x∅19	110	229	M12x8	165	42,7	158	24	1,6	70	30,4
6"	150	150	285	241,5	8x∅22	181	394	M16x8	245	68	216	25,5	1,6	85	79,1
8"	200	200	340	298,5	8x∅22	212	457	M20x8	288,5	68	270	29	1,6	85	-

Alle Abmessungen in mm / *All dimensions in mm*

NOVAL Industriearmaturen GmbH **www.noval.de** **Tel.: 0391 / 4 05 55-0**
Porsestraße 19, D-39104, Magdeburg **E-Mail: info@noval.de** **Fax: 0391 / 4 05 55-49**