Valves and Services NOVAL	**Keilovalschieber** aus Stahlguß ***Овальные клиновые задвижки*** *из литейной стали*	PN 25 - 40 DN 50 - 200 Katalogblatt Nr. OGV40-CS *№ стр. каталога OGV40-CS* Ausgabe / *Издание* 03/2010

1. Ausführung / *Исполнение*

Standard / *Стандартное исполнение*

Ausführung nach EN 1984; Mit Flanschenden / *Исполнение по EN 1984; С фланцами*

Mit innenliegendem Spindelgewinde, nicht steigendem Handrad / *С внутр. резьбой шпинделя; С невыдвиж. маховиком*

Mit Handrad oder Getriebe */ С маховиком или редуктором*

Option / *Исполнение на выбор*

Abdichtung nach außen entsprechend TA-Luft / *Наружное уплотнение в соответствии с TA-Luft*

Stellungsanzeige; Endlagenschalter / *Указатель позиции; Концевой выключатель*

Spindelverlängerung; Armaturenschloss; Stutzen entsprechend EN 1984 / *Удлинение шпинделя; Замок клапана; Штуцеры в соответствии с EN 1984*

Betätigung elektrisch, pneumatisch, hydraulisch / *Электрический, пневматический, гидравлический привод*

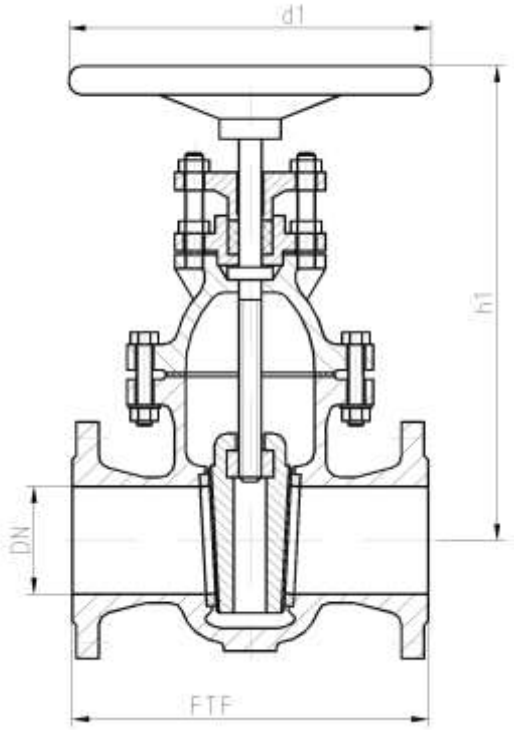

Abweichungen von der bildlichen Darstellung sowie Maß- und Werkstoffänderungen sind möglich. Für eventuelle Schreib- oder Übersetzungsfehler übernehmen wir keine Haftung.

Возможны отличия графического представления, а также размеров и материалов. Мы не несём ответственности за возможные опечатки и ошибки перевода.

2. Abmessungen und Massen / *Размеры и массы*

Baulängen	EN 558-1 ; GR15	*Монтажные длины*	*EN 558-1 ; GR15*
Flansche, Abmessungen	EN 1092-1	*Фланцы, размеры*	*EN 1092-1*
Schweißfugen		*Приварные концы*	

PN / *Ру*	DN / *Ду*	Baumaße / *Габаритные размеры*				Masse / *Масса*	
		FTF ETE	h1	h2; offen / *"открыто"*	d1	Flansch / *Фланец*	Schweißende / *Прив.концы*
40	50	250	315		200	24	
25	65	270	370		225	33	
	80	280	385		225	37	
	100	300	435		250	52	
	125	325	500		360	76	
	150	350	560		400	100	
	200	400	630		400	129	

Alle Abmessungen in mm / *Все размеры в мм.* Alle Massen in kg / *Все массы в кг.*

Technische und konstruktive Anderungen vorbehalten / *Возможны технические и конструктивные изменения*

3. Werkstoffe / *Материалы*

Pos. / *поз.*	Bauteil / *Деталь*	-10 bis / до 450 °C	
		Werkstoff *Материал*	Werkstoff-Nr. *Материал No.*
1	Gehäuse / *Корпус*	GP240GH (GS-C25)	1.0619
1a	Sitzring / *Уплот. кольцо*	13%Cr	
2	Bügelhaube / *Крышка бугеля*	GP240GH (GS-C25)	1.0619
3	Spindel / *Шпиндель*	13%Cr	
4	Keil / *Клин*	GP240GH (GS-C25)	1.0619
5 *	Packung / *Набивка сальника*	Графит	

* Empfohlene Ersatzteile / *Рекомендуемые запасные части*

Die Verwendung alternativer Werkstoffe ist zulässig. / *Возможно применение альтернативных материалов.*
Weitere Werkstoffe auf Anfrage. / *Дополнительные материалы по запросу.*

4. Prüfung und Abnahme / *Контроль и испытание*

Für die Prüfung und Abnahme gelten die Vorschriften nach EN 12266-1 und -2 , DIN 3230 sowie kundenspezifische Vereinbarungen.

Испытание и приёмка осуществляются по инструкции EN 12266-1 и -2 , DIN 3230 а также по согласованым с клиентом условиям.

5. Artikel-Nr.-Schlüssel / *Номер товара - Код*

Pos. *Поз.*	Katalogblatt Nr. OGV40-CS *№ стр. каталога OGV40-CS*		Artikel Nr. *№ товара*	Ausführung *Исполнение*
1	OGV40-CS	PN 25 / *Ру 25*	2051	Задвижка/ Внутренний шпиндель
2		PN 40 / *Ру 40*	2052	Задвижка/ Внутренний шпиндель