Valves and Services NOVAL	**Rückschlagklappe** **aus Stahlguß** ***Обратные затворы*** *из литейной стали*	**Class 600, Size 2" - 30"** **Class 900, Size 2" - 24"** Katalogblatt Nr. SCVP900-CS *№ стр. каталога. SCVP900-CS* Ausgabe / *Издание* 03/2010

Standards / *Стандарты*

Ausführung *Исполнение*	ANSI B16.34
Prüfung *Испытание*	API 598
Baulänge *Монтажные длины*	ANSI B16.10
Flanschanschluss *Фланцы, размеры*	ANSI B16.5
Schweißende *Приварные концы*	ANSI B16.25

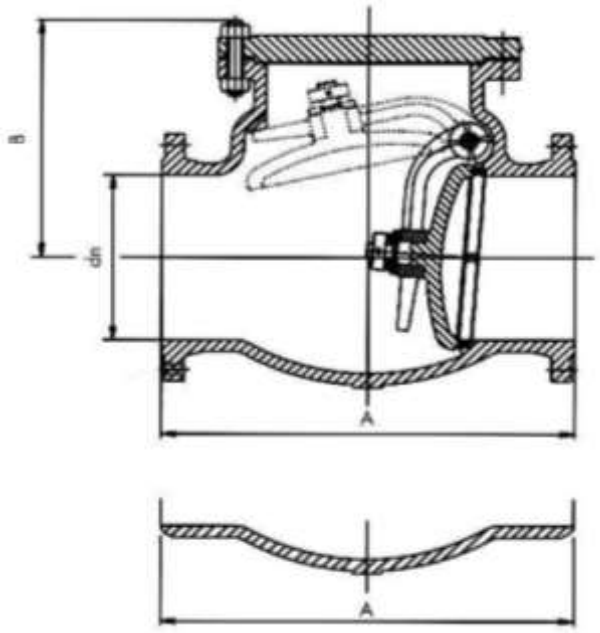

Abweichungen von der bildlichen Darstellung sowie Maß- und Werkstoffänderungen sind möglich.
Возможны отличия графического представления, а также размеров и материалов.

Abmessungen und Gewichte / *Размеры и массы*

DN *Ду* [inch]	dn	A 1)	B offen *"отк-рыто"*	Gewicht *Масса* [kg] 1)
Class 600				
2"	51	178	190	24
3"	76	254	215	39
4"	102	305	220	48
6"	152	457	300	105
8"	200	584	375	200
10"	248	711	445	320
12"	298	813	540	480
14"	327	889	600	670
16"	375	991	670	870
18"	419	1092	735	1250
20"	464	1194	800	1650
24"	559	1397	930	2500
30"	695	1651	1180	4150
Class 900				
2"	47	216	207	24
3"	73	305	260	21
4"	98	356	290	44
6"	146	508	340	110
8"	191	660	360	210
10"	238	787	450	400
12"	282	914	520	690
14"	311	991	600	1100
16"	356	1092	680	1700
18"	400	1219	760	2200
20"	445	1321	830	2800
24"	533	1549	965	4250

1) Schweißende
Приварные концы

Andere Nennweiten auf Anfrage
Др. размеры по запросу

Lieferbare Ausführungen / *Доступные исполнения*

Anschlussarten:	Flanschform RF und RTJ, Schweißenden	*Способ присоединения:*	*Форма фланца RF и RTJ, приварные концы.*
Dichtring	geschraubt (wechselbar), eingeschweißt	*Уплотнение:*	*Привинчиваемое (сменное), приварное*
Betätigung:	Handrad, Getriebe, elektrisch, pneumatisch, hydraulisch	*Привод:*	*Ручной, редуктор, электрический, пневматический, гидравлический, …*
Werkstoffe: (Gehäuse)	WCB, WC1, WC6, WC9, LCB, LCC, LC3, C5, C12, CF8, CF8M, CF3, CF3M, CF8C, …	*Материалы: (Корпус)*	*WCB, WC1, WC6, WC9, LCB, LCC, LC3, C5, C12, CF8, CF8M, CF3, CF3M, CF8C, …*
Werkstoffe: (Einbauteile)	13%Cr, 304, 304L, 316, 316L, 321, 347, F-51, Monel, …	*Материалы: (Составные части)*	*13%Cr, 304, 304L, 316, 316L, 321, 347, F-51, Monel, …*

NOVAL Valves and Services GmbH
Alt Salbke 6-10, 39122 Magdeburg
www.noval.de
E-Mail: info@noval.de
Tel.: 0391 / 4 05 55-0
Fax: 0391 / 4 05 55-49