	Rückschlagklappen **aus Schmiedestahl** ***Обратные затворы*** *из кованой стали*	**Class 1500,** **Size 3" - 16"** Katalogblatt Nr. SCVP1500-FS *№ стр. каталога SCVP1500-FS* Ausgabe / *Издание* 03/2010

Ausführung / *Исполнение*

- Mit innenliegender Welle
- Mit druckdichtendem Deckel

- *С наружным шпинделем*
- *С самоуплотняющейся крышкой*

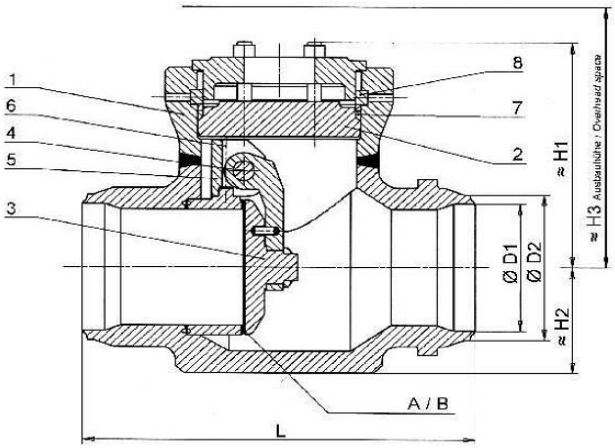

Werkstoffe / *Материалы*

Pos.-Nr. *№ поз.*	Bauteil *Деталь*	Werkstoff / Stoff-Nr. *Материал / № материала*		
1	Gehäuse *Корпус*	A105	A182-F11	A182-F22
A	Sitzdichtung *Уплотнение седла*	17% Cr		
2	Deckel *Крышка*	A105	A182-F11	A182-F22
3	Platte *Затвор*	A105	A182-F11	A182-F22
B	Plattendichtung *Уплотнение диска*	17% Cr		
4	Welle *Вал*	17% Cr		
5	Lagerbock *Кронштейн*	Stahl / *Сталь*		
6	Zylinderschrauben *Винты*	CrNi		
* 7	Deckeldichtung *Набивка*	Reingraphit / *Чистый графит*		
8	Segmentring *Упорное кольцо*	A105	A182-F11	A182-F22

* Empfohlene Ersatzteile — Weitere Werkstoffe auf Anfrage
Рекомендуемые запчасти — *Доп. материалы по запросу*

Abweichungen von der bildlichen Darstellung sowie Maß- und Werkstoffänderungen sind möglich.

Возможны отличия графического представления, а также размеров и материалов.

Abmessungen und Massen / *Dimensions and weights*

Schweißfugen ANSI-B16.25
Сварочные швы *ANSI-B16.25*

Class / *Класс*	DN / *Ду*	Size / *Размер*	L		H1		D1 min		D2 max		Masse / *Масса*	
			mm	inch	mm	inch	mm	inch	mm	inch	kg	lb
1500	80	3"	305	12,0	200	7,9	65	2,56	115	4,53	65	143
	100	4"	406	16,0	240	9,4	85	3,35	145	5,71	130	287
	125	5"	483	19,0	330	13,0	102	4,02	180	7,09	220	485
	150	6"	559	22,0	410	16,1	123	4,84	220	8,66	330	728
	200	8"	711	28,0	460	18,1	160	6,30	275	10,83	620	1367
	250	10"	864	34,0	540	21,3	200	7,87	325	12,80	910	2006
	300	12"	991	39,0	660	26,0	238	9,37	410	16,14	1050	2315
	350	14"	1067	42,0	760	29,9	260	10,24	460	18,11	1250	2756
	400	16"	1194	47	840	33,1	300	11,81	510	20,08	1650	3638

Alle Abmessungen in mm / *Все размеры в мм*

NOVAL Industriearmaturen GmbH www.noval.de **Tel.: 0391 / 4 05 55-0**
Porsestraße 19, D-39104, Magdeburg **E-Mail: info@noval.de** **Fax: 0391 / 4 05 55-49**