	Absperrschieber aus Gusseisen, weichdichtend ***Запорные задвижки*** *из чугуна с мягким уплотнением*	PN 10 - 16 DN 40 - 300 Katalogblatt Nr. GV16-CI *№ стр. каталога GV16-CI* Ausgabe / *Издание* 03/2010

1. Ausführung / *Исполнение*

Standard / *Стандартное исполнение*

Ausführung nach EN 1171 / *Исполнение по EN 1171*

Mit Handrad oder Getriebe */ С маховиком или редуктором*

Mit Flanschenden / *С фланцами*

Mit innenliegender, nicht steigender Spindel / *С внутренним невыдвижным шпинделем*

Option / *Исполнение на выбор*

Spindelverlängerung; Armaturenschloss / *Удлинение шпинделя; Замок клапана*

Betätigung elektrisch, pneumatisch, hydraulisch / *Электрический, пневматический, гидравлический привод*

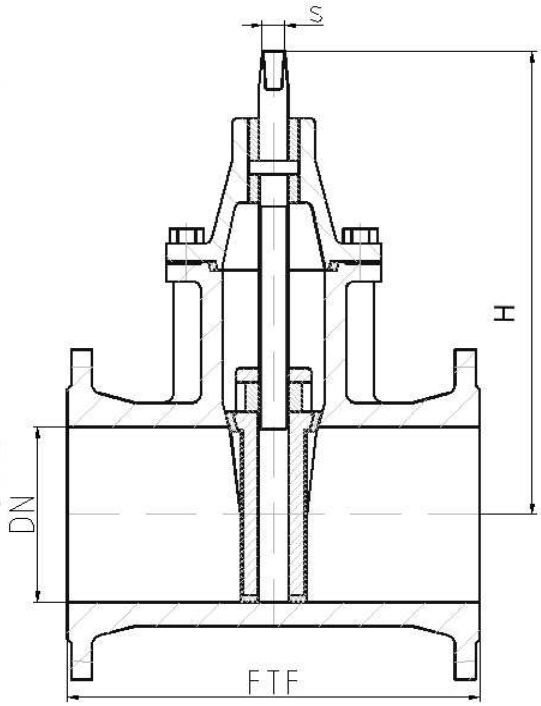

Abweichungen von der bildlichen Darstellung sowie Maß- und Werkstoffänderungen sind möglich. Für eventuelle Schreib- oder Übersetzungsfehler übernehmen wir keine Haftung.

Возможны отклонения графического представления, а также размеров и материалов. Мы не несём ответственности за возможные опечатки и ошибки перевода.

2. Abmessungen und Massen / *Размеры и массы*

Baulängen	EN 558-1 ; GR14, GR15	*Монтажные длины*	*EN 558-1 ; GR14, GR15*
Flansche, Abmessungen	EN 1092-2	*Фланцы, размеры*	*EN 1092-2*

PN / *Ру*	DN / *Ду*	Baumaße / *Габаритные размеры*				Masse / *Масса*	
		FTF		H	s	GR14	GR15
		GR14	GR15				
10 16	40	140	240	196	14	9	10
	50	150	250	230	14	10	11
	65	170	270	240	17	15	16
	80	180	280	290	17	19	21
	100	190	300	320	19	24	27
	125	200	325	370	19	30	34
	150	210	350	410	19	43	47

Alle Abmessungen in mm / *Все размеры в мм.* Alle Massen in kg / *Все массы в кг.*

Technische und konstruktive Änderungen vorbehalten / *Возможны технические и конструктивные изменения*

NOVAL Industriearmaturen GmbH **Tel.: 0391 / 4 05 55–0**

PN / *Ру*	DN / *Ду*	Baumaße / *Габаритные размеры*				Masse / *Масса*	
		FTF		H	s	GR14	GR15
		GR14	GR15				
10	200	230	400	510	24	63	79
16	200	230	400	510	24	79	78
10	250	250	450	670	27	100	114
16	250	250	450	670	27	99	113
10	300	270	500	695	27	136	156
16	300	270	500	695	27	135	155

3. Werkstoffe / *Материалы*

Pos. / *поз.*	Bauteil / *Деталь*	-10 bis / до 50 °C	
		Werkstoff *Материал*	Werkstoff-Nr. *№ мат.*
1	Gehäuse / *Корпус*	EN-GJS-400-15	EN-JS 1030
1a	Gehause-beschichtung / *Покрытие корпуса*	Innen / *Внутри* : Email / *Эмаль* Aussen / *Снаружи* : Email / *Эмаль*	
2	Bügelhaube / *Крышка бугеля*	EN-GJS-400-15	EN-JS 1030
3	Spindel / *Шпиндель*	13%Cr	
4	Keil / *Клин*	EN-GJS-400-15 - gummiert / *прорезиненный*	

* Empfohlene Ersatzteile / *Рекомендуемые запасные части*

Die Verwendung alternativer Werkstoffe ist zulässig. / *Возможно применение альтернативных материалов.*
Weitere Werkstoffe auf Anfrage. / *Дополнительные материалы по запросу.*

4. Prüfung und Abnahme / *Контроль и испытание*

Für die Prüfung und Abnahme gelten die Vorschriften nach EN 12266-1 und -2 , DIN 3230 sowie kundenspezifische Vereinbarungen.

Испытание и приёмка осуществляются по инструкции EN 12266-1 и -2 , DIN 3230 а также по согласованым с клиентом условиям.

5. Artikel-Nr.-Schlüssel / *Номер товара - Код*

Pos. *Поз.*	Katalogblatt Nr. GV16-CS *№ стр. каталога GV16-CS*		Artikel Nr. *№ товара*	Ausführung *Исполнение*
1	GV16-CS	PN 10 / *Ру 10*	2110	WDS, GR14 / Эмаль/ С мягким уплотнением (ЭПДМ)
			2112	WDS, GR15 / Эмаль/ С мягким уплотнением (ЭПДМ)
2		PN 16 / *Ру 16*	2111	WDS, GR14 / Эмаль/ С мягким уплотнением (ЭПДМ)
			2113	WDS, GR15 / Эмаль/ С мягким уплотнением (ЭПДМ)