	Absperrventile aus CrNi-Stahlguß ***Запорные клапаны*** *из нержавеющей литейной стали*	PN 63 - 160 DN 65 - 200 Katalogblatt Nr. GLV160-CS-SS *№ с. каталога GLV160-CS-SS* Ausgabe / *Издание* 03/2010

1. Ausführung / *Исполнение*

Standard / *Стандартное исполнение*

Ausführung nach EN 13709 / *Исполнение по EN 13709;* mit Flanschen oder Einschweißenden / *С фланцами или приварными концами;* mit Stopfbuchse u. steigendem Handrad / *С сальноком и выдвижным маховиком*

Auch mit Drossel- oder Regulierkegel, bzw. mit vorgegebener Kennlinie / *Также с дроссельным или регулирующим золотником, или же с заданной характеристикой*; Entlastungskegel ab DN 125 / *Разгруз. золотник по DN 125*; zul. Differenzdruck nach EN 13709 / *Доп. разница давлений по EN 13709*

Option / *Исполнение на выбор*

Abdichtung nach außen entsprechend TA-Luft / *Наружное уплотнение в соответствии с TA-Luft*

Stellungsanzeige; Endlagenschalter / *Указатель позиции; Концевой выключатель*

Spindelverlängerung; Armaturenschloss / *Удлинение шпинделя; Замок клапана*

Betätigung elektrisch, pneumatisch, hydraulisch / *Электрический, пневматический, гидравлический привод*

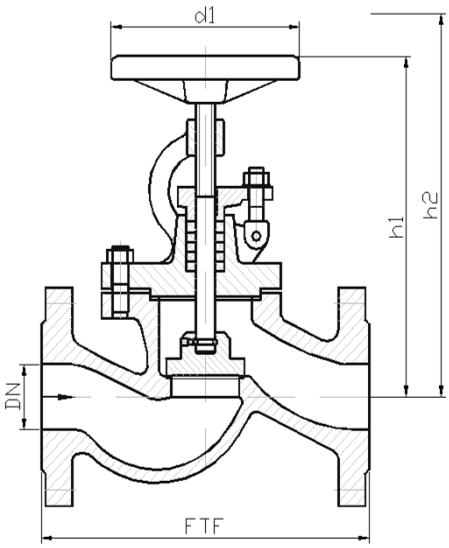

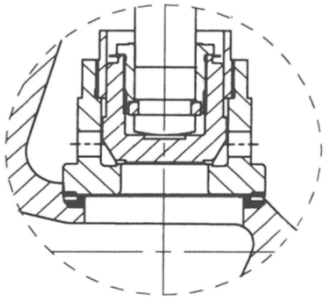

Druckentlastung, konstruktive Ausführung / *Сброс давления, конструктивное исполнение*

Abweichungen von der bildlichen Darstellung sowie Maß- und Werkstoffänderungen sind möglich. Für eventuelle Schreib- oder Übersetzungsfehler übernehmen wir keine Haftung.

Возможны отличия графического представления, а также размеров и материалов. Мы не несём ответственности за возможные опечатки и ошибки перевода.

2. Abmessungen und Massen / *Размеры и массы*

Baulängen	EN 558-1 ; GR2	*Монтажные длины*	*EN 558-1 ; GR1*
Flansche, Abmessungen	EN 1092-1	*Фланцы, размеры*	*EN 1092-1*
Schweißfugen	DIN EN 12627	*Приварные концы*	*DIN EN 12627*

PN / *Ру*	DN / *Ду*	Baumaße / *Габаритные размеры*				Masse / *Масса*	
		FTF ETE	h1	h2; offen / *"открыто"*	d1	Flansch / *Фланец*	Schweißende / *Прив.концы*
63 100	65	340	290	320	280	46	31
	80	380	300	340	360	62	49
	100	430	500	555	360	122	96
	125	500	600	665	400	168	138
	150	550	700	770	500	251	202
	200	650	900	1000	600	295	218
160	65	340	290	320	280	46	31
	80	380	300	340	360	62	49
	100	430	500	555	360	122	96

Alle Abmessungen in mm / *Все размеры в мм.* Alle Massen in kg / *Все массы в кг.*
Technische und konstruktive Anderungen vorbehalten / *Возможны технические и конструктивные изменения*

NOVAL Industriearmaturen GmbH **Tel.: 0391 / 4 05 55–0**

3. Werkstoffe / *Материалы*

Pos. / *поз.*	Bauteil / *Деталь*	-10 bis / до 300 °C		-10°C bis / до 550 °C	
		Werkstoff *Материал*	Werkstoff-Nr. *№ мат.*	Werkstoff *Материал*	Werkstoff-Nr. *№ мат.*
1	Gehäuse / *Корпус*	GX5CrNi19-11-2	1.4408	GX5CrNiMoNb19-11-2	1.4581
1a	Gehäusesitz / *Седло корпуса*	наплавка из нерж. стали 18-8 Cr-Ni		не менее 13%Cr наплавка из тв. сплава	
2	Bügeldeckel / *Бугельн. крышка*	GX5CrNi19-11-2	1.4408	GX5CrNiMoNb19-11-2	1.4581
3	Spindel / *Шпиндель*	X6CrNiTi18-10	1.4541	X6CrNiMoTi17-12-2	1.4571
4b	Kegelsitz / *Седло затвора*	X6CrNiTi18-10	1.4541	X6CrNiMoTi17-12-2	1.4571
5 *	Packung / *Набивка сальника*	Графит		Графит	

* Empfohlene Ersatzteile / *Рекомендуемые запасные части*

Die Verwendung alternativer Werkstoffe ist zulässig. / *Возможно применение альтернативных материалов.*
Weitere Werkstoffe auf Anfrage. / *Дополнительные материалы по запросу.*

4. Prüfung und Abnahme / *Испытание и приёмка*

Für die Prüfung und Abnahme gelten die Vorschriften nach EN 12266-1 und -2 , DIN 3230 sowie kundenspezifische Vereinbarungen.

Испытание и приёмка осуществляются по инструкции EN 12266-1 и -2 , DIN 3230 а также по согласованым с клиентом условиям.

5. Artikel-Nr.-Schlüssel / *Номер товара - Код*

Pos. *Поз.*	Katalogblatt Nr. GLV160-CS-SS *№ стр. каталога GLV160-CS-SS*		Artikel Nr. *№ товара*	Ausführung *Исполнение*
1	GLV160-CS-SS	PN 63 / *Ру 63*	1062	Запорный клапан/ Фланцы
			1063	Запорный клапан/ С приварными концами
2		PN 100 / *Ру 100*	1074	Запорный клапан/ Фланцы
			1075	Запорный клапан/ Фланцы
3		PN 160 / *Ру 160*	1069	Запорный клапан/ Фланцы
			1070	Запорный клапан/ С приварными концами